ԹԵՐԹ	ԱՆՎԱՆՈՒՄ	ԾԱՆՈԹ.
1	ԸՆԴՀԱՆՈՒՐ ՏՎՅԱԼՆԵՐ	
2	ԻՐԱՎԻՃԱԿԱՅԻՆ ՍԽԵՄԱ	
3	ՏԱՆԻՔԻ ՀԱՏԱԿԱԳԻԾ. ՉԱՓԱԳՐՈՒԹՅՈՒՆ	
4	ՏԱՆԻՔԻ ՀԱՏԱԿԱԳԻԾ	
5	ԿՏՐՎԱԾՔ	
6	ԿՏՐՎԱԾՔ	

ԸՆԴՀԱՆՈՒՐ ՑՈՒՑՈՒՄՆԵՐ

ՆԱԽԱԳԻԾԸ ՄՇԱԿՎԱԾ Է ՀԵՏԵՎՅԱԼ ՊԱՅՄԱՆՆԵՐԻ ՀԱՄԱՐ

ՁՅԱՆ ՆՈՐՄԱՏԻՎԱՅԻՆ ՔԱՇԸ	- 70 կգու/մ²
ՁՄՌԱՆ ՄԻՋԻՆ ՋԵՐՄԱՍՏԻՃԱՆԸ	- 17 C°
ՍԵՍՄԻԿ ԱԶԴԵՑՈՒԹՅՈՒՆԸ	-3 ԳՈՏԻ

1. ՏՎՅԱԼ ԱՇԽԱՏԱՆՔԱՅԻՆ ԳԾԱԳՐԵՐԸ ՄՇԱԿՎԱԾ ԵՆ ՀԱՄԱՁԱՅՆ
   -ՃԱՐՏԱՐԱՊԵՏԱՀԱՏԱԿԱԳԾԱՅԻՆ ԱՌԱՋԱԴՐԱՆՔՆԵՐԻ;
   - ԸՆԿԵՐՈՒԹՅԱՆ ՀԱՐԱԿԻՑ ԲԱԺԻՆՆԵՐԻ ԱՌԱՋԱԴՐԱՆՔՆԵՐԻ;
2. ՆԱԽԱԳԻԾԸ ՄՇԱԿՎԱԾ Է ՀԵՏԵՎՅԱԼ ԲՆԱԿԼԻՄԱՅԱԿԱՆ ՊԱՅՄԱՆՆԵՐԻ ՀԱՄԱՐ՝
   - ՇԵՆՔԻ ՀԱՇՎԱՐԿԱՅԻՆ ՍԵՅՍՄԱԿԱՅՈՒՆՈՒԹՅՈՒՆԸ -9 ԲԱԼ . / 3-րդ ԳՈՏԻ ԸՍՏ ՀՀՇՆ I I.6.02. 2006-ի:
3. ՓԱՅՏՅԱ ՏԱՐՐԵՐԸ - ՓՇԱՏԵՐԵՎ ԾԱՌԱՏԵՍԱԿԻՑ 37% ԽՈՆԱՎՈՒԹՅՈՒՆԻՑ ՈՉ ԱՎԵԼԻ:
4. ՏԱՆԻՔԻ ՓԱՅՏՅԱ ՆՅՈՒԹԵՐԸ ՄՇԱԿԵԼ ՀԱԿԱՆԵԽԻՉ ԵՎ ՀԱԿԱՀՐԴԵՀԱՅԻՆ ՆՅՈՒԹԵՐՈՎ ՀԱՄԱՁԱՅՆ ՇՆուԿ III 19-76-ի
5. ԲՈԼՈՐ ՄԵՏԱՂԱԿԱՆ ՏԱՐՐԵՐԸ ՄՇԱԿԵԼ ՀԱԿԱԿՈՌՈԶԻՈՆ ՆՅՈՒԹԵՐՈՎ:

ՏՎՅԱԼ ՆԱԽԱԳԻԾԸ ՄՇԱԿՎԱԾ Է ՀԱՄԱՁԱՅՆ ԳՈՐԾՈՂ ՆՈՐՄԱՆԵՐԻ ԵՎ ԿԱՆՈՆՆԵՐԻ:

ՆԱԽԱԳԾԻ ԳԼԽԱՎՈՐ ԻՆԺ.

ԲԱՑԱՏՐԱԳԻՐ

Քաղաքաշինության նախարարության պատվերով (Պայնանագիր N ՔՆ-ԲԸԱՀԱՇՁԲ-15/47-2, առ 27.08.2015թ.) ՀՀ Էրեբունի վարչական շրջանի Վարդաշեն 6փ 68ա շենքի թեք տանիքի հիմնանորոգման աշխատանքային նախագիծը կատարվել է ճատարապետանախագծային առաջադրանքի համապատասխան :

Նախագիծը մշակվել Հայաստանի Հանրապետությունում գործող շինարարական նորմերի և կանոնների պահանջներին համապատասխան:

Սույն նախագծով առաջադրվում է՝

1.1. Տեխնիկական եզրակացությունում արտահայտել

- Հիմնանորոգվելիք տանիքների առկա վիճակը
- Շահագործման ընթացքում իրականացվելիք բոլոր տիպի լրացումների և փոփոխությունների առաջարկություններ:

ՏԱՆԻՔԻ ՀԱՏԱԿԱԳԻԾ

Նախատեսվում է տանիքի նորոգում քանդելով գոյություն ունեցող ծածկը և տախտակամածը:

Տանիքի ծածկույթն իրականացնել ձևավոր պրոֆիլավորված ցինկապատ թիթեղից, հենված նոր տախտակամածի վրա:

Տանիքի փայտյա հիմնակմախքում նոր տարրերի տեղադրումը ճշտել, շինարարության ընթացքում:

Տանիքի փայտյա էլեմենտները պատել հակահրդեհային և հականեխիչ նյութերով:

Տանիքի փայտանյութը սոճի կամ եղևնի:

Ձևավոր և հարթ ցինկապատ թիթեղը փայտյա հիմնակմախքին ամրացնել ինքնապարուրակվող հեղյուսներով:

Ելնելով վերը նշված նախատեսվող աշխատանքներից տանիքի առկա վիճակի վերաբերյալ տեխնիկական եզրակացությունը հնարավոր չէ ճշգրիտ կազմել, քանի որ դրանք պարզ կդառնան միայն քանդման ախատանքները սկսելու ժամանակ:

ԵՐԵՎԱՆ ՔԱՂԱՔԻ ԷՐԵԲՈՒՆԻ ՎԱՐՉԱԿԱՆ ՇՐՋԱՆԻ 6Փ. 68Ա ՇԵՆՔԻ ԹԵՔ ՏԱՆԻՔԻ ՀԻՄՆԱՆՈՐՈԳՈՒՄ				ԵՔ-ՊԸԱՇՁԲ-15/47-2		
ՏՆՕՐԵՆ	Գ.ՀԱԿՈԲՅԱՆ		ԿՈՆՍՏՐՈՒԿՏՈՐԱԿԱՆ ՄԱՍ	Փուլ	Թերթ	Թերթեր
			ԸՆԴՀԱՆՈՒՐ ՏՎՅԱԼՆԵՐ ԲԱՑԱՏՐԱԳԻՐ	ԱՆ	1	7
Կատարող	Ռ.ԴԱՎԹՅԱՆ			«ՀԱՅՔԱՐԱՇԵՆ» ՍՊԸ		

ԳԼԽԱՎՈՐ ՀԱՏԱԿԱԳԻԾ Մ1:500

ԵՐԵՎԱՆ ՔԱՂԱՔԻ ԷՐԵԲՈՒՆԻ ՎԱՐՉԱԿԱՆ ՇՐՋԱՆԻ 6Փ. 68Ա ՇԵՆՔԻ ԹԵՔ ՏԱՆԻՔԻ ՀԻՄՆԱՆՈՐՈԳՈՒՄ				ԵՔ-ՊԸԱՇՁԲ-15/47-2		
			ԳԼԽԱՎՈՐ ՀԱՏԱԿԱԳԻԾ	Փուլ	Թերթ	Թերթեր
				ԱՆ	2	7
Կատարող	Ռ.ԴԱՎԹՅԱՆ		ԻՐԱՎԻՃԱԿԱՅԻՆ ՀԱՏԱԿԱԳԻԾ ՍԽԵՄԱ Մ 1:500	«ՀԱՅԱՐԱՇԵՆ» ՍՊԸ		

ՏԱՆԻՔԻ ՀԱՏԱԿԱԳԻԾ. / ՉԱՓԱԳՐՈՒԹՅՈՒՆ/

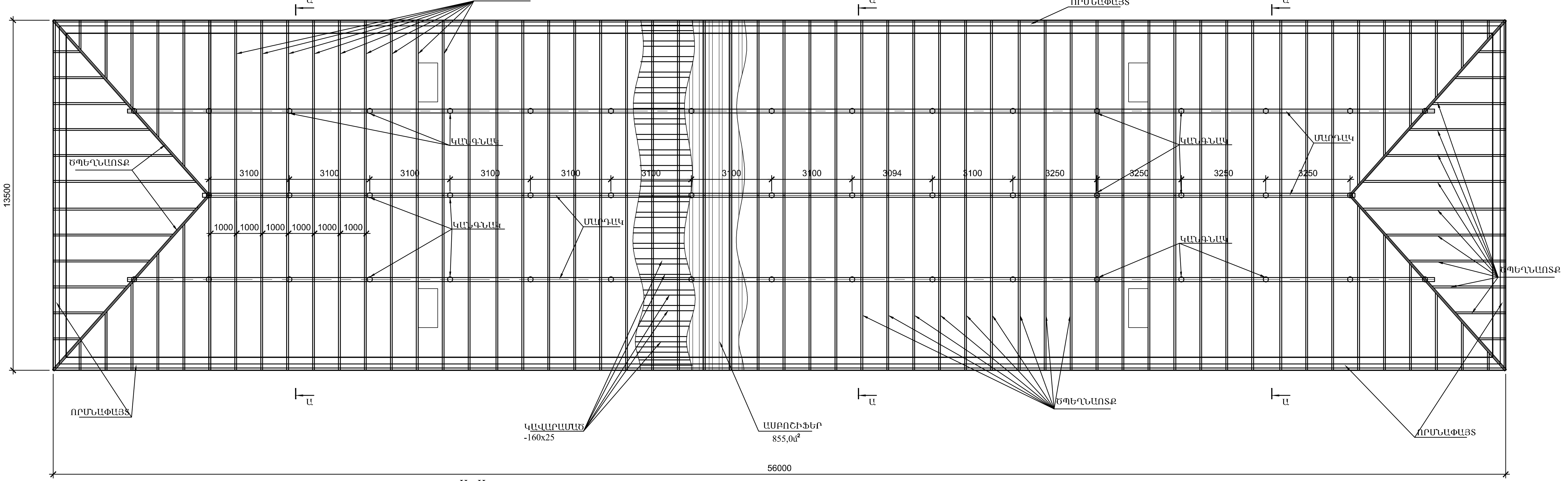

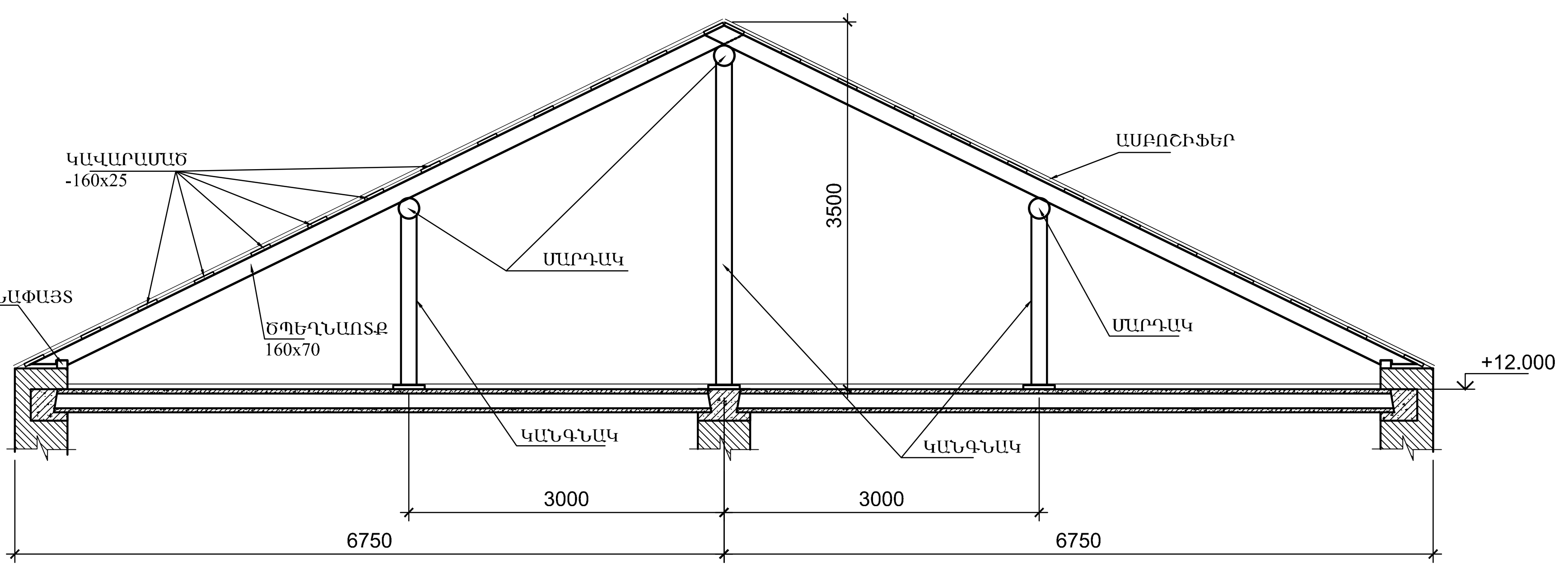

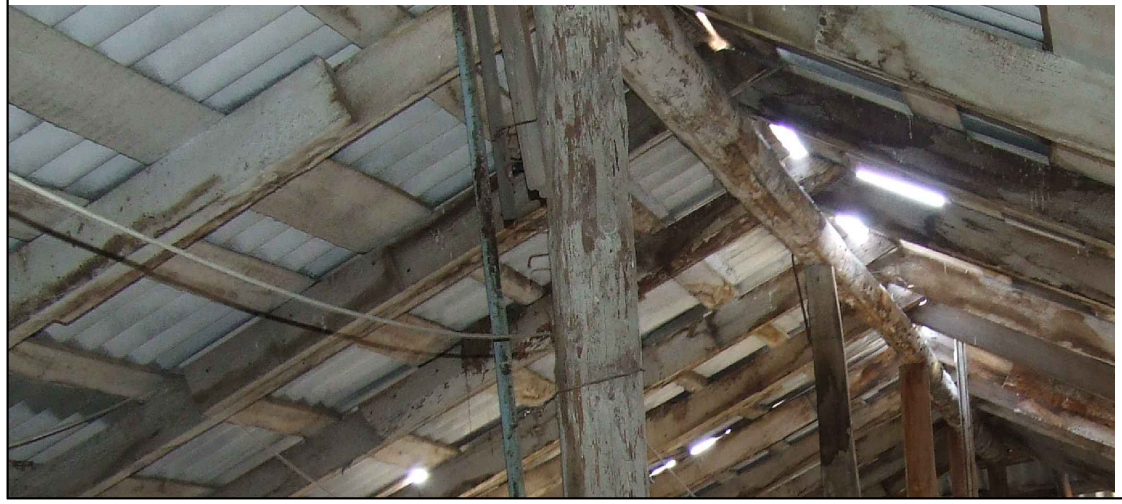

ԵՐԵՎԱՆ ՔԱՂԱՔԻ ԷՐԵԲՈՒՆԻ ՎԱՐՉԱԿԱՆ ՇՐՋԱՆԻ 6Փ. 68Ա ՇԵՆՔԻ ԹԵՔ ՏԱՆԻՔԻ ՀԻՄՆԱՆՈՐՈԳՈՒՄ				ԵՔ-ՊԼԱՃՁԲ-15/47-2		
			ԿՈՆՍՏՐՈՒԿՏՈՐԱԿԱՆ ՄԱՍ	Փուլ	Թերթ	Թերթեր
			ՏԱՆԻՔԻ ՀԱՏԱԿԱԳԻԾ. / ՉԱՓԱԳՐՈՒԹՅՈՒՆ/	ԱՆ	3	7
Կատարող	Ռ.ԴԱՎԹՅԱՆ			«ՀԱՁԱՐԱՇԵՆ» ՍՊԸ		

ՏԱՆԻՔԻ ՀԱՏԱԿԱԳԻԾ.

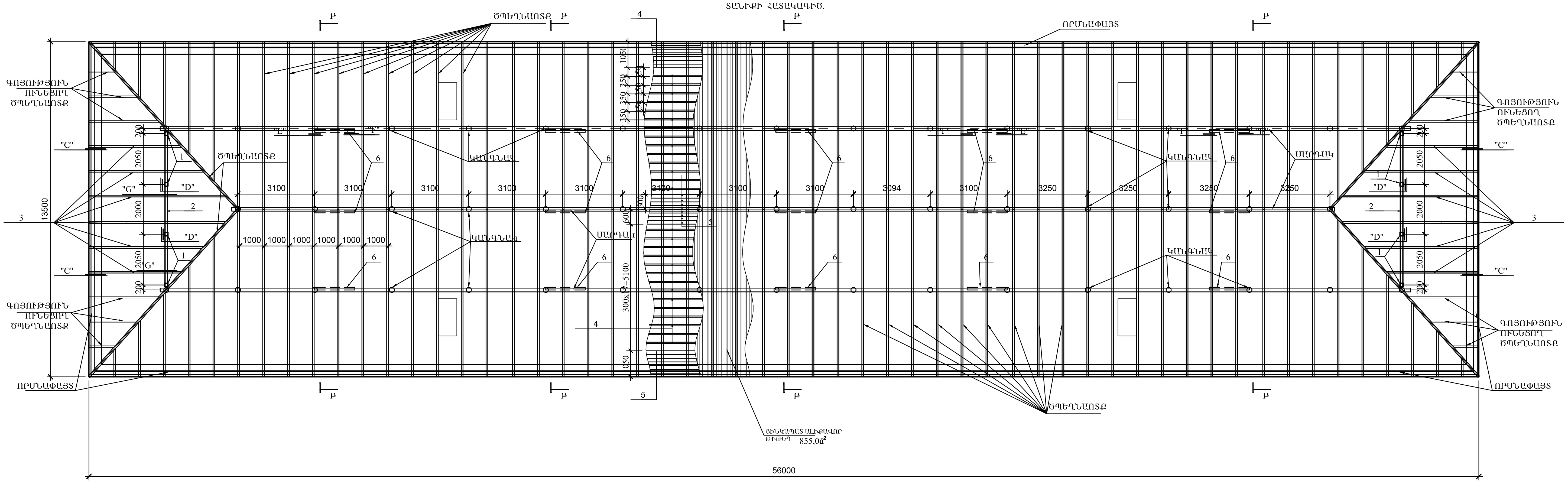

Բ - Բ

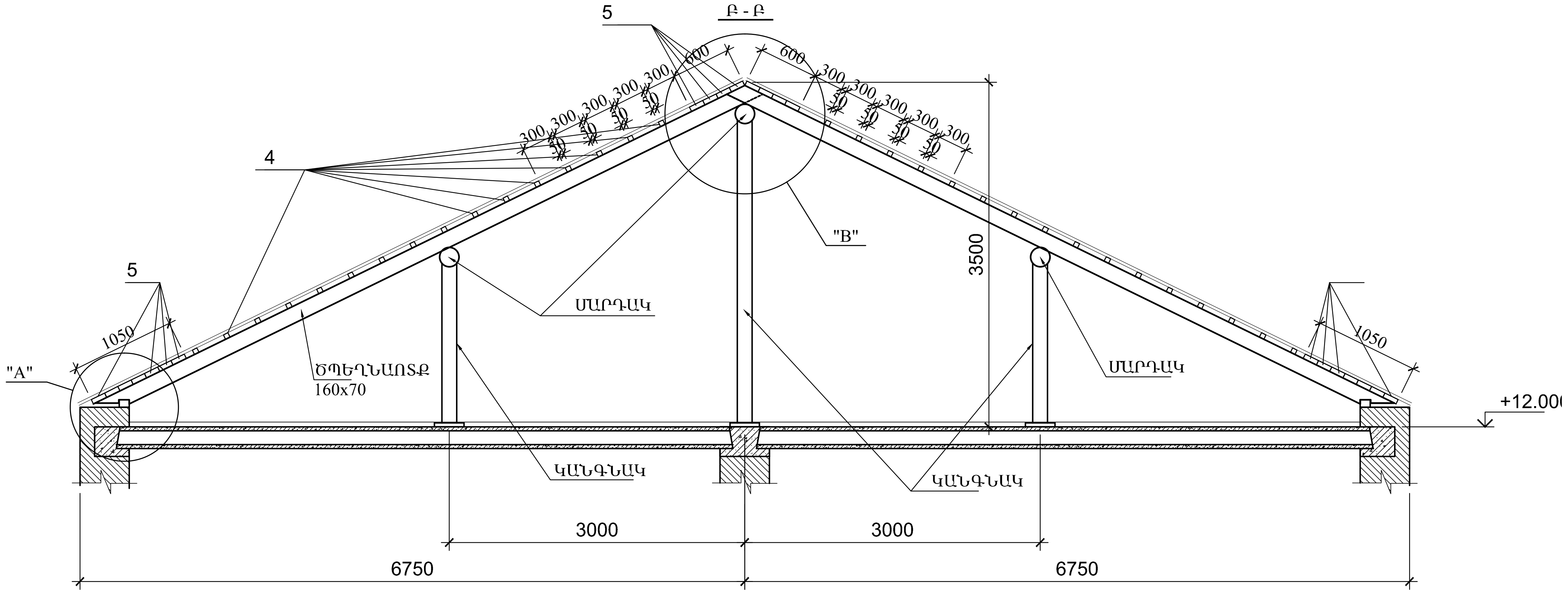

ԵՐԵՎԱՆ ՔԱՂԱՔԻ ԷՐԵԲՈՒՆԻ ՎԱՐՉԱԿԱՆ ՇՐՋԱՆԻ 6Փ. 68Ա ՇԵՆՔԻ ԹԵՔ ՏԱՆԻՔԻ ՀԻՄՆԱՆՈՐՈԳՈՒՄ				ԵՔ-ՊԼԱՃԶԲ-15/47-2		
			ԿՈՆՍՏՐՈՒԿՏՈՐԱԿԱՆ ՄԱՍ	Փուլ	Թերթ	Թերթեր
			ՏԱՆԻՔԻ ՀԱՏԱԿԱԳԻԾ. ԿՏՐՎԱԾՔ.	ԱՆ	4	7
Կատարող	Ռ.ԴԱՎԹՅԱՆ			«ՀԱԶԱՐԱՇԵՆ» ՍՊԸ		

ՏԱՆԻՔԻ ՀԱՏԱԿԱԳԻԾ

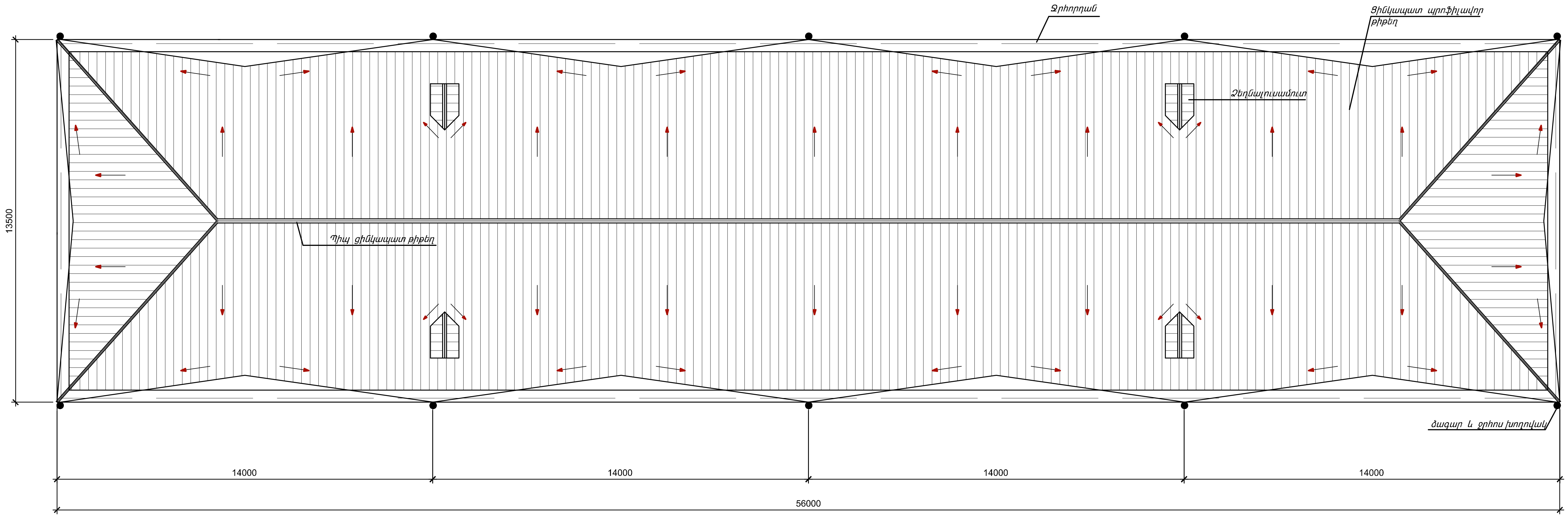

ԵՐԵՎԱՆ ՔԱՂԱՔԻ ԷՐԵԲՈՒՆԻ ՎԱՐՉԱԿԱՆ ՇՐՋԱՆԻ 6Փ. 68Ա ՇԵՆՔԻ ԹԵՔ ՏԱՆԻՔԻ ՀԻՄՆԱՆՈՐՈԳՈՒՄ				ԵՔ-ՊԼԱՇՁԲ-15/47-2		
			ԿՈՆՍՏՐՈՒԿՏՈՐԱԿԱՆ ՄԱՍ	Փուլ	Թերթ	Թերթեր
			ՏԱՆԻՔԻ ՀԱՏԱԿԱԳԻԾ.	ԱՆ	5	7
Կատարող	Ռ.ԴԱՎԹՅԱՆ			«ՀԱՋԱՐԱՇԵՆ» ՍՊԸ		

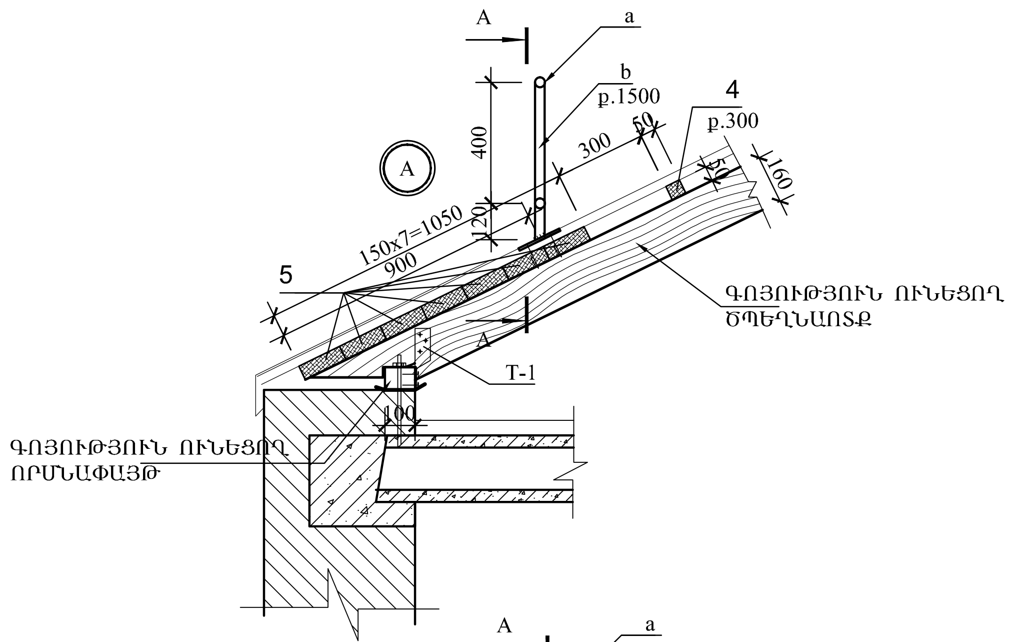

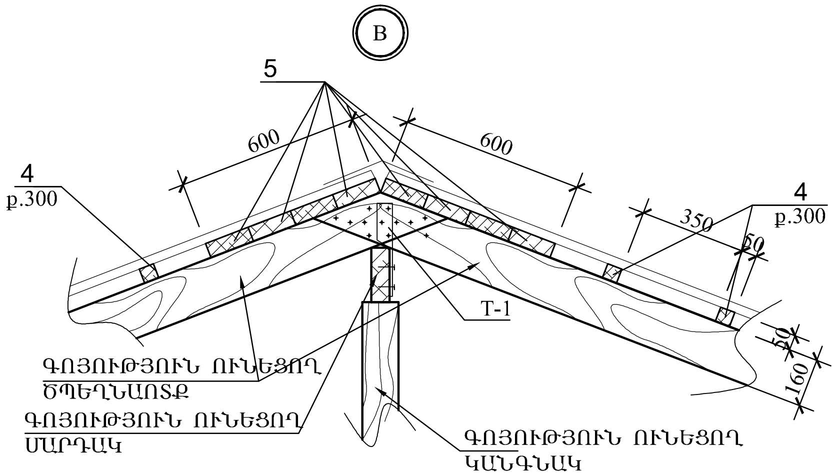

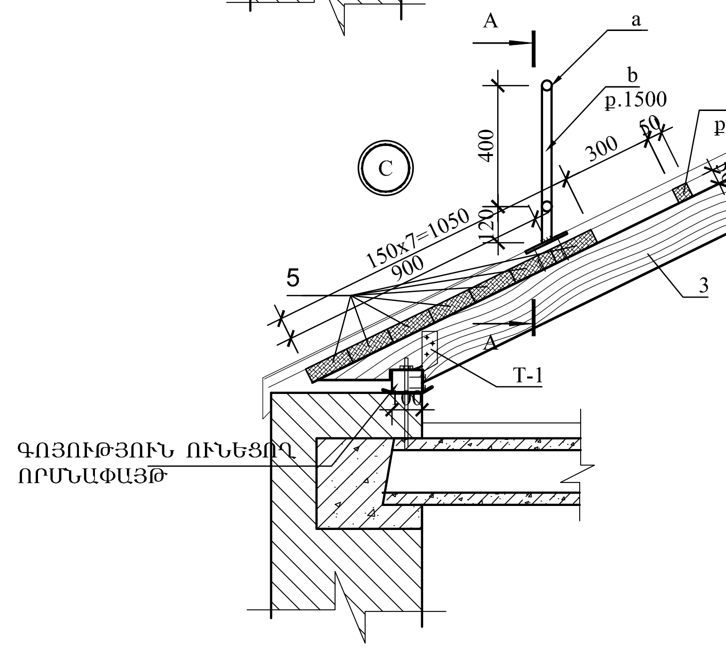

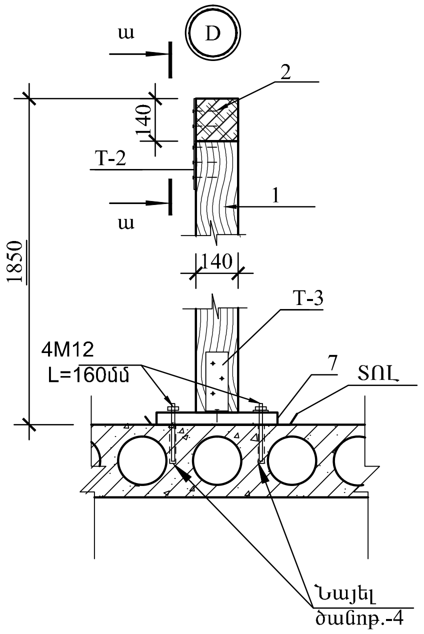

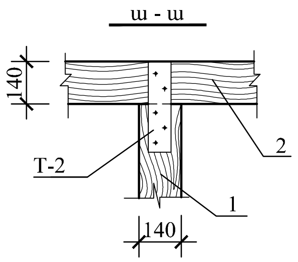

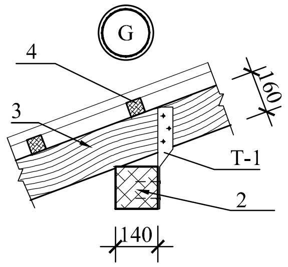

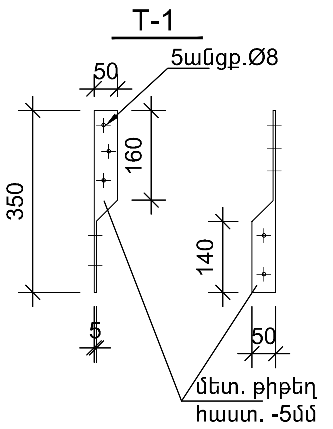

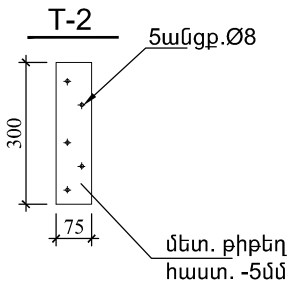

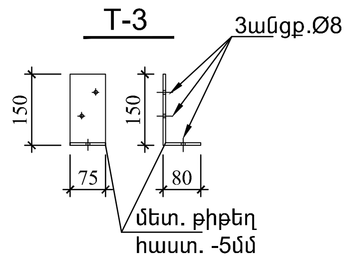

ՏԱՆԻՔԻ ՏԱՐՐԵՐԻ ՄԱՄՆԱԳԻՐ

ԴԻՐՔ	ՆՇԱՆԱԿՈՒՄ	ԱՆՎԱՆՈՒՄ	ՔԱՆ.	ՔԱՇ կգ	ԾԱՆՈԹ.
1		ԿԱՆԳՆԱԿ -140x140			V= 0.35մ³
2		ՄԱՐԴԱԿ -140x140			V= 0.30մ³
3		ԾՊԵՂՆԱՈՏՔ -160x70			V= 1,01մ³
4		ԿԱՎԱՐԱՄԱԾ -50x50			V= 5,0մ³
5		ՏԱԽՏԱԿԱՄԱԾ -150x50			V= 10,0մ³
6		ԹԵՔԱՆ -140x60			V=0,40մ³
7		ՏԱՊԱՍՏ - 400x400x40			V= 0.06մ³
8		ՏԱԿԴԻՐ -200x50x50			V= 0,01մ³
		ՑԻՆԿԱՊԱՏ ԱԼԻՔ. ԹԻԹԵՂ /0,55մմ/			850.0 մ²
		ՑԻՆԿԱՊԱՏ ՀԱՐԹ. ԹԻԹԵՂ /0,55մմ/			192.0 մ²
T-1		Лист 350x50x5 ГОСТ 19903-74* / ВСт3пс6 ГОСТ 380-94*	296	0.69	
T-2		Лист 300x75x5 ГОСТ 19903-74* / ВСт3пс6 ГОСТ 380-94*	58	0.88	
T-3		Лист 230x75x5 ГОСТ 19903-74* / ВСт3пс6 ГОСТ 380-94*	8	0.68	

1. ՓԱՅՏՅԱ ՏԱՐՐԵՐԸ - ՓՇԱՏԵՐԵՎ ԾԱՌԱՏԵՍԱԿԻՑ 37% ԽՈՆԱՎՈՒԹՅՈՒՆԻՑ ՈՉ ԱՎԵԼԻ:
2. ՏԱՆԻՔԻ ՓԱՅՏՅԱ ՆՅՈՒԹԵՐԸ ՄՇԱԿԵԼ ՀԱԿԱՆԵԽԻՉ ԵՎ ՀԱԿԱՀՐԴԵՀԱՅԻՆ ՆՅՈՒԹԵՐՈՎ ՀԱՄԱՁԱՅՆ ՇՆուԿ III 19-76-ի
3. ԲՈԼՈՐ ՄԵՏԱՂԱԿԱՆ ՏԱՐՐԵՐԸ ՄՇԱԿԵԼ ՀԱԿԱԿՈՐՈԶԻՈՆ ՆՅՈՒԹԵՐՈՎ:
4. ԳՈՅՈՒԹՅՈՒՆ ՈՒՆԵՑՈՂ ՄԻԱՁՈՒՅԼ Ե/Բ ՏԱՐՐԵՐԻ ՄԵՋ ԲԱՑԵԼ ԱՆՑՔԵՐ Φ24մմ, ՇԱՂԱՓՄԱՆ ՄԻՋՈՑՈՎ: ԱՆԿԵՌԱՅԻՆ ՁՈՂԵՐԸ -M12 ՏԵՂԱԴՐԵԼՈՒՑ ՀԵՏՈ ԱՆՑՔԵՐԸ ՓԱԿԵԼ ՊՈԼԻՄԵՐՑԵՄԵՆՏԱՅԻՆ ՇԱՂԱԽՈՎ:

ԵՐԵՎԱՆ ՔԱՂԱՔԻ ԷՐԵԲՈՒՆԻ ՎԱՐՉԱԿԱՆ ՇՐՋԱՆԻ 6Փ. 68Ա ՇԵՆՔԻ ԹԵՔ ՏԱՆԻՔԻ ՀԻՄՆԱՆՈՐՈԳՈՒՄ				ԵՔ-ՊԸԱՇՁՔ-15/47-2		
			ԿՈՆՍՏՐՈՒԿՏՈՐԱԿԱՆ ՄԱՍ	Փուլ	Թերթ	Թերթեր
				ԱՆ	6	7
Կատարող	Ռ.ԴԱՎԹՅԱՆ		ԿՏՐՎԱԾՔՆԵՐ.	«ՀԱՅԱՐԱՇԵՆ» ՍՊԸ		

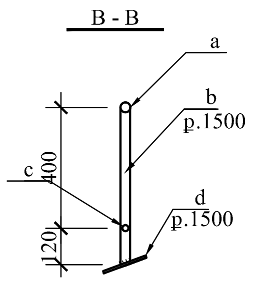

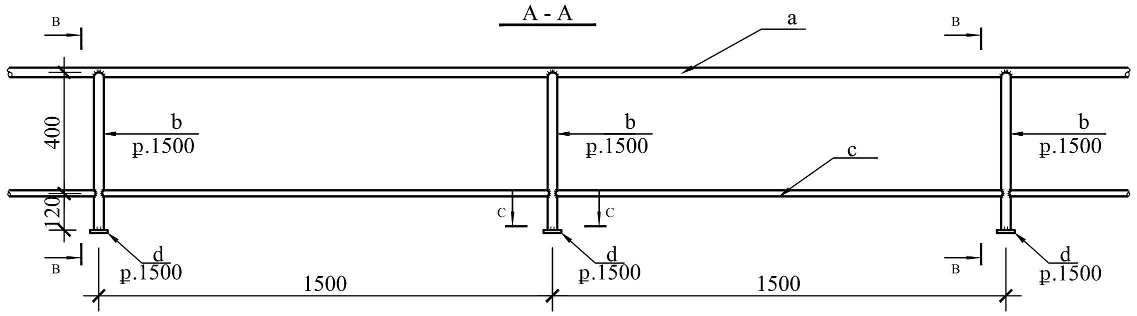

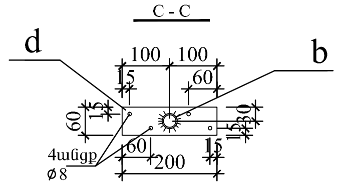

МЕТАЛЛИЧЕСКИЙ

ՄԵՏԱՂԱԿԱՆ ՏԱՐՐԵՐԻ ՄԱՄՆԱԳԻՐ

ԴԻՐՔ	ՆՇԱՆԱԿՈՒՄ	ԱՆՎԱՆՈՒՄ	ՔԱՆ.	ՔԱՇ կգ	ԾԱՆՈԹ.
a		Труба 32x3.0 ГОСТ 10704-91 / С235 ГОСТ 27772-88* L=132000	1	283,8	
b		Труба 32x3.0 ГОСТ 10704-91 / С235 ГОСТ 27772-88* L=520	92	1.12	
c		Труба 20x1.8 ГОСТ 10704-91 / С235 ГОСТ 27772-88* L=132000	1	107,0	
d		Лист 200x60x8 ГОСТ 19903-74* / ВСт3пс6 ГОСТ 380-94*	92	0.75	

1. ԲՈԼՈՐ ԵՌԱԿՑՎՈՂ ԿԱՐԱՆՆԵՐԸ ԻՐԱԿԱՆԱՑՆԵԼ ԸՍՏ СНИП2.03.01-84 Э42А ՄԱԿՆԻՇԻ ԷԼԵԿՏՐՈԴՆԵՐՈՎ ГОСТ 9467-75.
2. ԵՌԱԿՑՎՈՂ ԿԱՐԻ ԲԱՐՁՐՈՒԹՅՈՒՆԸ ԸՆԴՈՒՆԵԼ ԸՍՏ ԵՌԱԿՑՎՈՂ ՏԱՐՐԵՐԻ ՀԱՍՏՈՒԹՅԱՆ, ԲԱՅՑ ՈՉ ՊԱԿԱՍ 6 մմ.
3. ԲՈԼՈՐ ՄԵՏԱՂԱԿԱՆ ՏԱՐՐԵՐԸ ՄՇԱԿԵԼ ՀԱԿԱԿՈՐՈԶԻՈՆ ՆՅՈՒԹԵՐՈՎ:

ԵՐԵՎԱՆ ՔԱՂԱՔԻ ԷՐԵԲՈՒՆԻ ՎԱՐՉԱԿԱՆ ՇՐՋԱՆԻ 6Փ. 68Ա ՇԵՆՔԻ ԹԵՔ ՏԱՆԻՔԻ ՅԻՄՆԱՆՈՐՈԳՈՒՄ				ԵՔ-ՊԸԱՇՁԲ-15/47-2		
			ԿՈՆՍՏՐՈՒԿՏՈՐԱԿԱՆ ՄԱՍ	Փուլ	Թերթ	Թերթեր
				ԱՆ	7	7
Կատարող	Ռ.ԴԱՎԹՅԱՆ		ԿՏՐՎԱԾՔՆԵՐ.	«ՅԱԶԱՐԱՇԵՆ» ՍՊԸ		